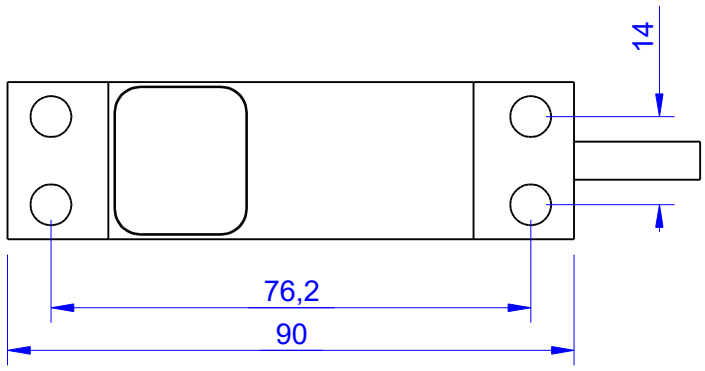

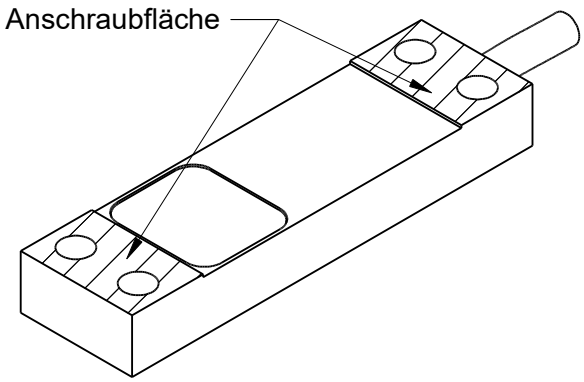

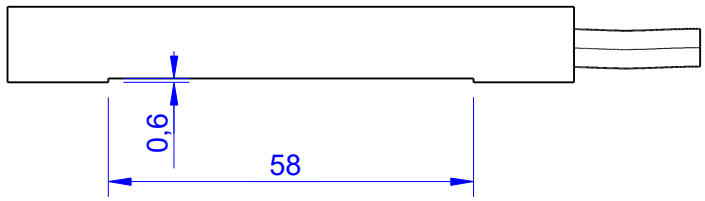

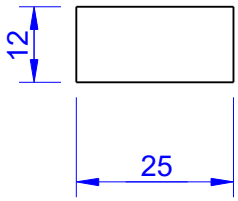

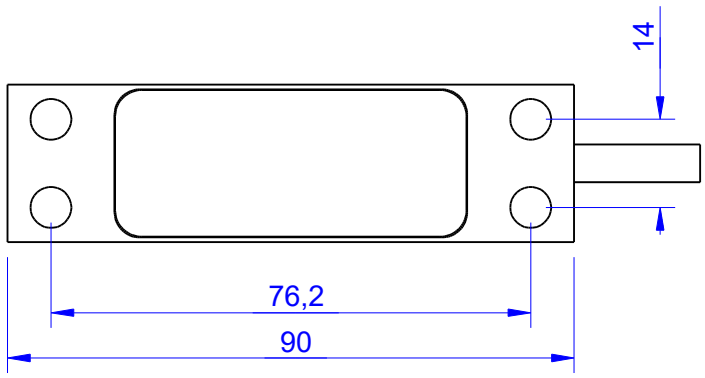

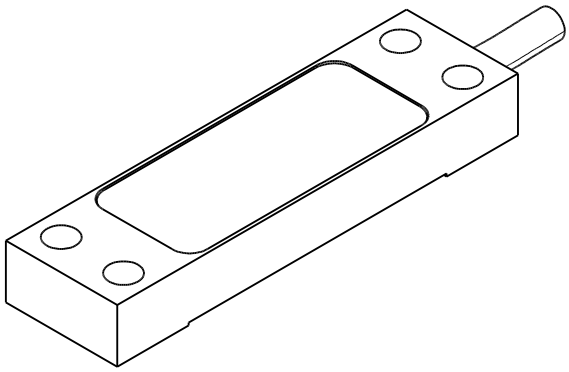

Kanten o. Maßangabe DIN 6784 Innenkanten +0,5 Außenkanten -0,3 Gewindesenkungen DIN 76 unter 90° bis 120° bis Gewindeaußendurchmesser		Allgemeintoleranzen ISO 2768-mK Oberfläche: DIN EN ISO 1302 Rz16	Maßstab: 1:1,2 / Gewicht: - / ME-Art.: Halbzeug: - Material:
		Datum / Name	Bauteilbenennung:
		Bearb. 09.01.17 Dommert	DA90i K-Modell
		Gepr. 09.01.17 Koch	
		Norm	
Zust. / Änderung	Datum / Name	ME-Meßsysteme GmbH Tel.:+49 3302 7862060 www.me-systeme.de	Zeichnungsnummer: DA90i_000_K(a)
		Schutzvermerk DIN 34 beachten	Ersatz für: -

Blatt:- / - Blätter / Format: A