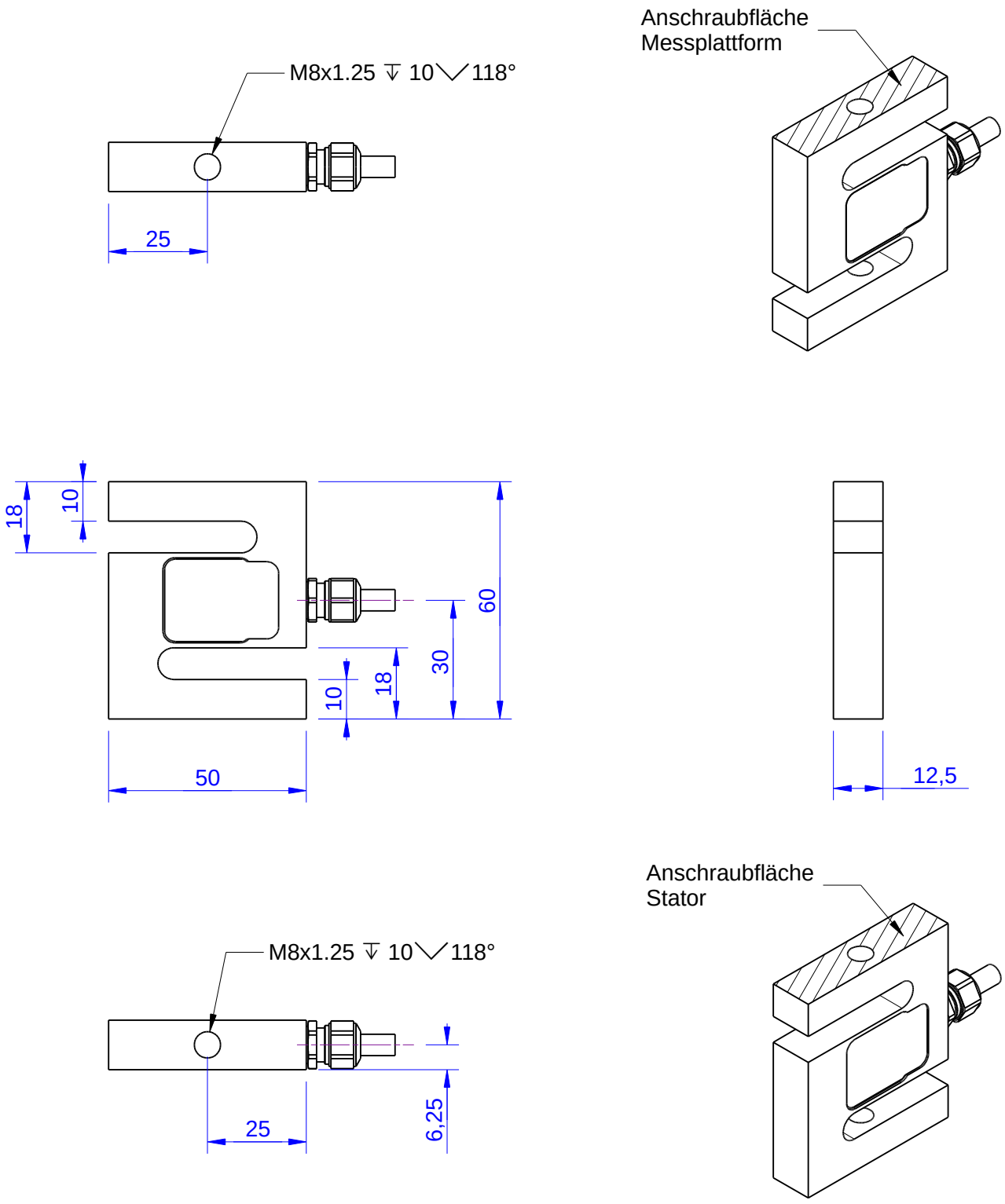

Kanten o. Maßangabe DIN 6784 Innenkanten +0,5 Außenkanten -0,3 Gewindesenkungen DIN 76 unter 90° bis 120° bis Gewindeaußendurchmesser	Allgemeintoleranzen ISO 2768-mK Oberfläche: DIN EN ISO 1302 Rz16	Maßstab: 1:1,5	Gewicht: - / ME-Art.:
		Halbzeug: -	
		Material:	

	Datum	Name
Bearb.	09.06.15	Weichelt
Gepr.	24.06.15	Koch
Norm		

Bauteilbenennung:

KD80s 500N-1kN

K-Modell

Zust.	Änderung	Datum	Name

ME-Meßsysteme GmbH
Tel.:+49 3302 7862060
www.me-systeme.de

Zeichnungsnummer: KD80s_500N-1kN_000_K(a)

Blatt:- / - Blätter

Schutzvermerk DIN 34 beachten

Ersatz für: -

Format: A