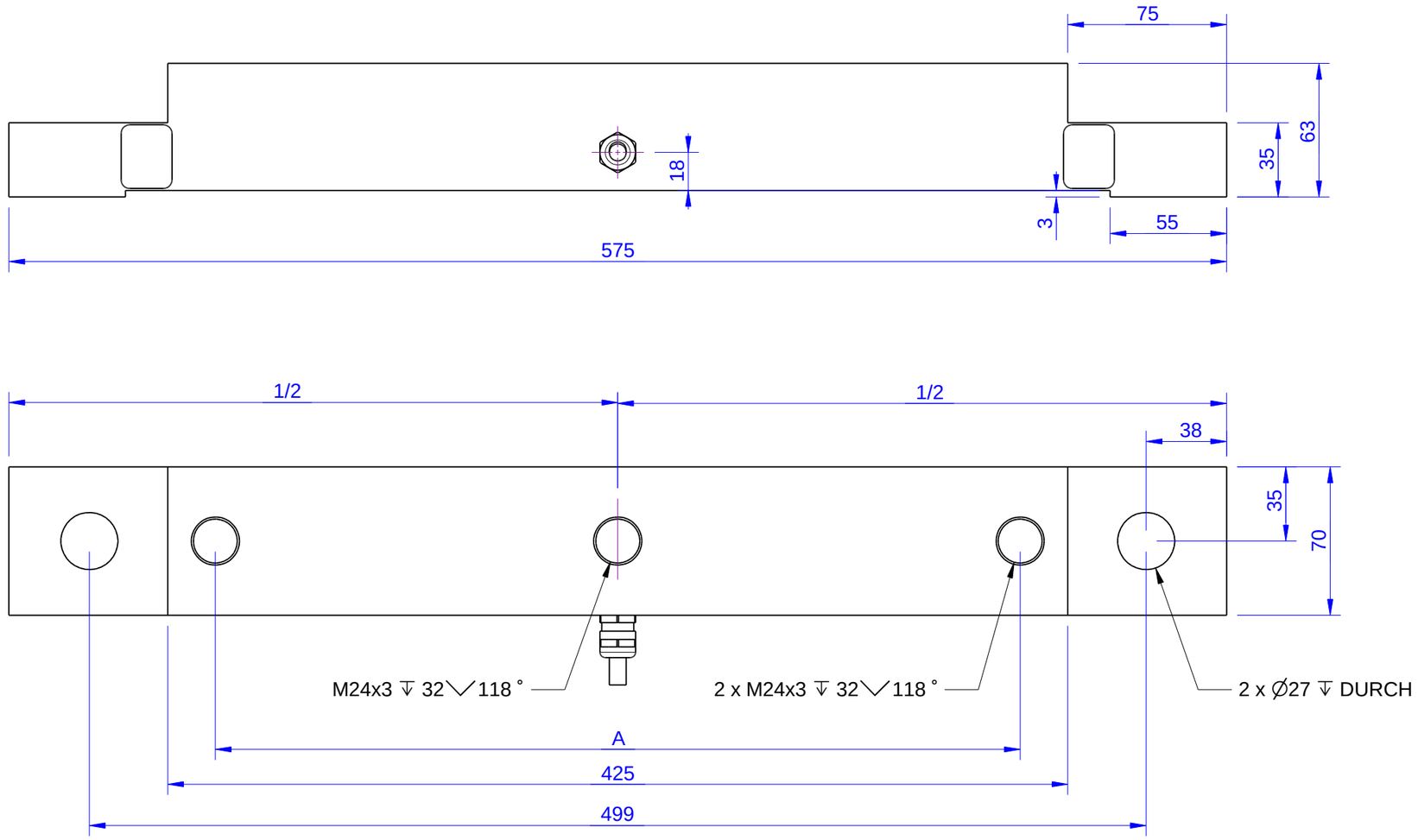

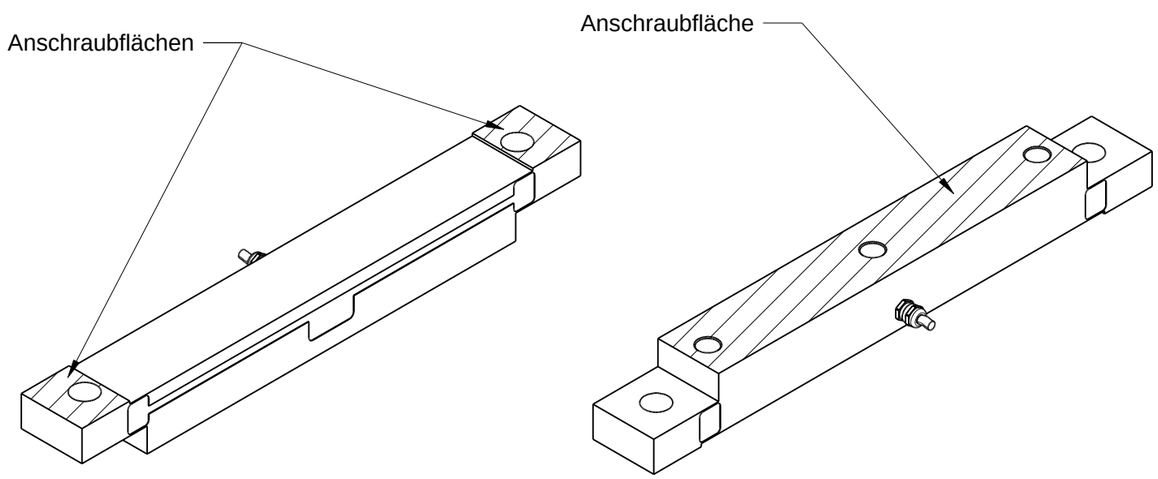

Nennlast	ME-Art:	A in mm	Material
50 kN	6762	350	1.4542
100 kN	3806	380	1.4542

Kanten o. Maßangabe DIN 6784
Innenkanten +0,5 Außenkanten -0,3
Gewindesenkungen DIN 76 unter 90° bis 120° bis Gewindeaußendurchmesser

Allgemeintoleranzen ISO 2768-mK
Oberfläche: DIN EN ISO 1302 Rz16

Maßstab: 1:2,5 | Gewicht: - | ME-Art.:
Halbzeug: -
Material: siehe Tabelle

	Datum	Name
Bearb.	24.11.14	Weichelt
Gepr.	24.11.14	Koch
Norm		

Bauteilbenennung:

KS575 Wägezelle
K-Modell

Zust.	Änderung	Datum	Name

ME-Meßsysteme GmbH
Tel.:+49 3302 7862060
www.me-systeme.de

Zeichnungsnummer: KS575_000_K(0)
Blatt: -
- Blätter

Schutzvermerk DIN 34 beachten
Ersatz für: -
Format: A