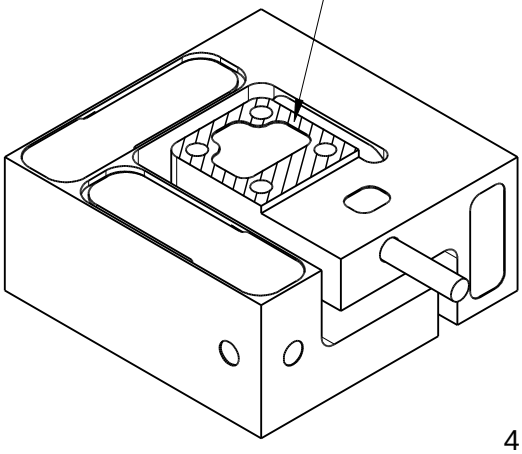

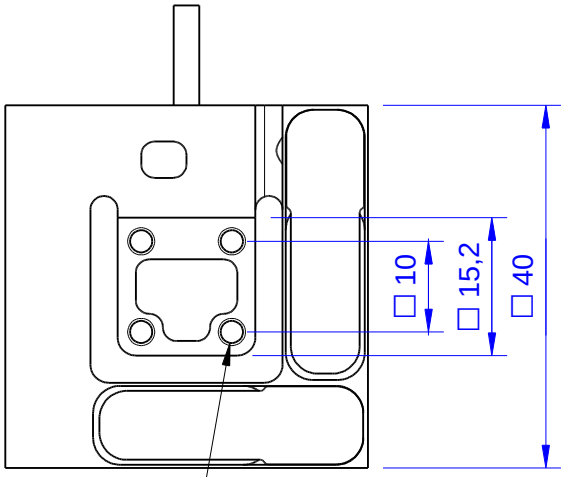

4 x M3x0.5 ↧ DURCH
(max. Einschraubtiefe 8mm)

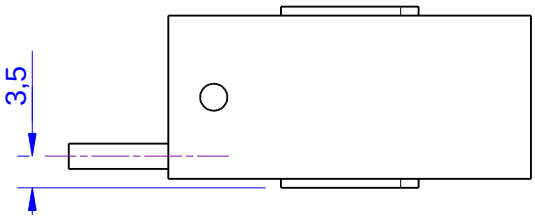

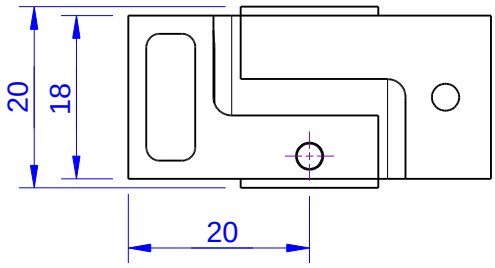

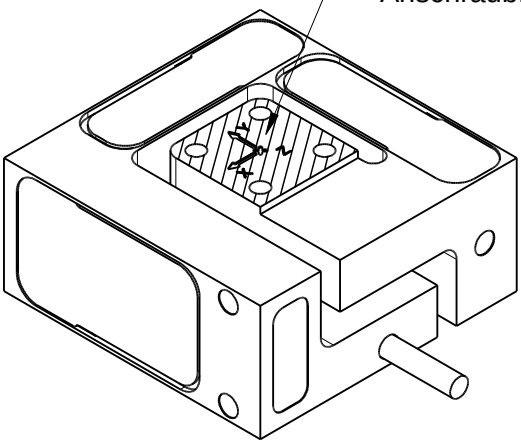

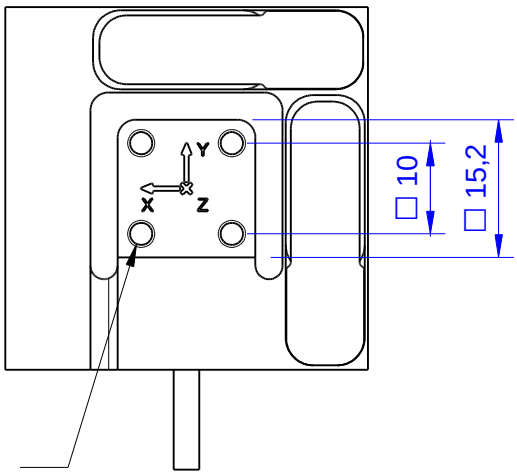

4x M3x0.5 ↧DURCH
(max. Einschraubtiefe 8mm)

Kanten o. Maßangabe DIN 6784 Innenkanten +0,5 Außenkanten -0,3 Gewindesenkungen DIN 76 unter 90° bis 120° bis Gewindeaußendurchmesser				Allgemeintoleranzen ISO 2768-mK Oberfläche: DIN EN ISO 1302 Rz16			Maßstab: 1,2:1	Gewicht: -	ME-Art.:
							Halbzeug: - Material:		
					Datum	Name	Bauteilbenennung:		
				Bearb.	24.02.16	Dommert	K3D40 K-Modell		
				Gepr.	27.04.16	Koch			
				Norm					
				ME-Meßsysteme GmbH Tel.:+49 3302 7862060 www.me-systeme.de			Zeichnungsnummer: K3D40_2N_000_K(c)		Blatt:-
Zust.	Änderung	Datum	Name						- Blätter
				Schutzvermerk DIN 34 beachten			Ersatz für: -		Format: A